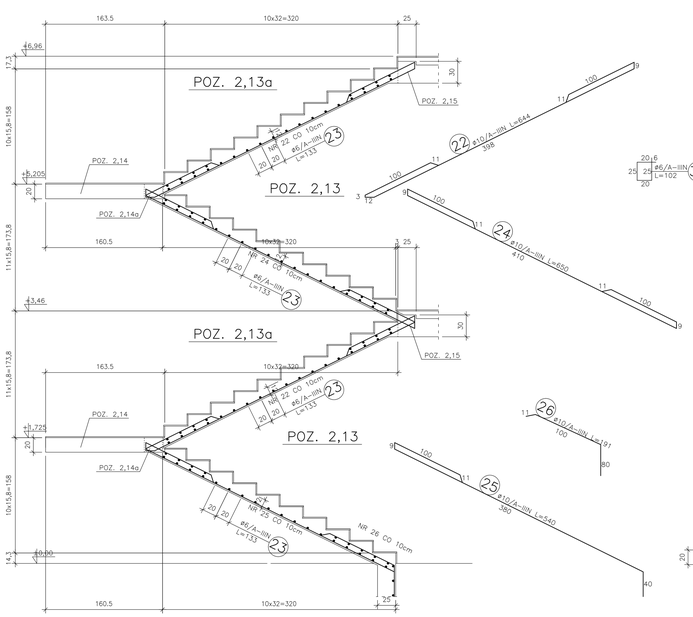

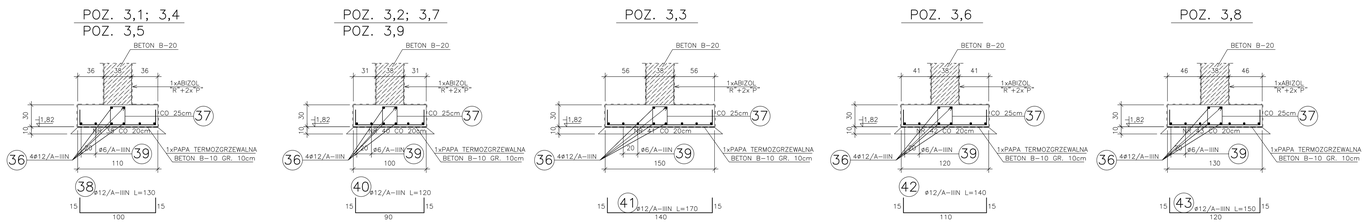

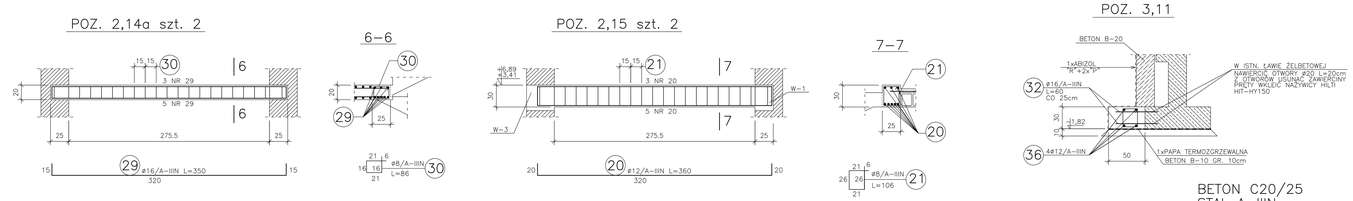

BETON C20/25
STAL A-IIIN
STAL PROFILOWA St3SX
ELEKTRODY ER-1,46

UWAGA:
1) ZESTAWIENIE STALI ZBROJENIOWEJ WG WYKAZU NR 1
2) ZESTAWIENIE STALI PROFILOWEJ WG WYKAZU NR 1
3) WSZYSTKIM BELKOM STROPOWYM PRZED ZALANIEM BETONEM NADAĆ UJEMNĄ STRZAŁKĘ UGIĘCIA O WARTOŚCI 1/350 ROZPIĘTOŚCI BELKI
4) NA RYSUNKACH ORAZ W ZESTWIENIA NIE POKAZANO ZBROJENIA PODPOROWEGO STROPU RECTOR ORAZ SIATKI W NADBETONIE WYKAZ PATRZ TABELE STROPU RECTOR

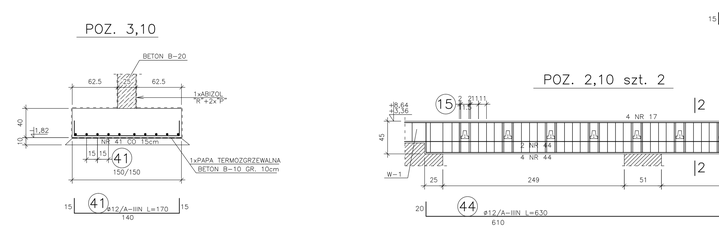

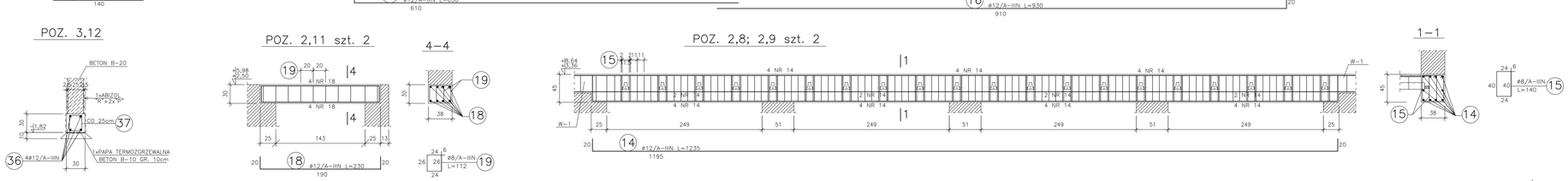

FAZA INWESTycji	PROJEKT WYKONAWCZY
NAZWA INWESTycji	ROZBUDOWA SZKOŁY O SEGMENT DYDAKTYCZNY
ADRES INWESTycji	LUBLINIEC UL. KLONOWA 12
INWESTOR	ZESPÓŁ SZKÓŁ ZAWODOWYCH W LUBLIŃCU

PRACOWNIA
PROJEKTOWANIA BUDOWLANEGO s. c.
45-087 Opole ul. Pasieczna 2/1
tel +48-077-453-96-97, telifax +48-077-40-25-190

GŁ. PROJECTANT	mgr inż. arch. HENRYK WITOWSKI	68/90/Op. NR UPRAWNIEŃ	PODPIS
PROJECTANT	inż. CZESŁAW SZWOLKA	232/77/Op.	
AUTOR OPRACOWANIA			
SPRAWDZENIE	inż. MIROSŁAW CZABAK	12/90/Op.	

ELEMENTY KONSTRUKCYJNE

NAZWA RYSUNKU

KONSTRUKCJA
BRANŻA

NAZWA ARCHIWUM/FOLIO

FAZA PROJECTOWA	PROJEKT WYKONAWCZY		
DATA OPRACOWANIA 12.2011	WIELKOŚĆ ARKUSZA	SKALA 1:25	NR RYSUNKU 6K